Ampoules MR16 série SWL200

AMPOULES DEL 4 W MR16

PROJET:	

Spécifications

Ampoule	MR16
Base	GU5.3
Tension	9 V - 18 V AC/DC
Source de lumière	DEL (Diode électroluminescente)
Puissance	4 watts
Halogène Puissance comparable	≈ 40 Watts
Angle d'éclairage	30°, 45°, 60°, 100°
Température (Couleur)	2700 or 3000 Kelvin
Flux lumineux	350 lumens
Rendu de couleur (iRC)	80+
Durée de vie moyenne	40 000 heures
MOL	1 15/16" (50 mm)
Usage	Convient aux luminaires fermés
Gradable	Oui
Certification	UL 1838 & CSA C22.2 No. 250.7
Garantie	5 ans limitée

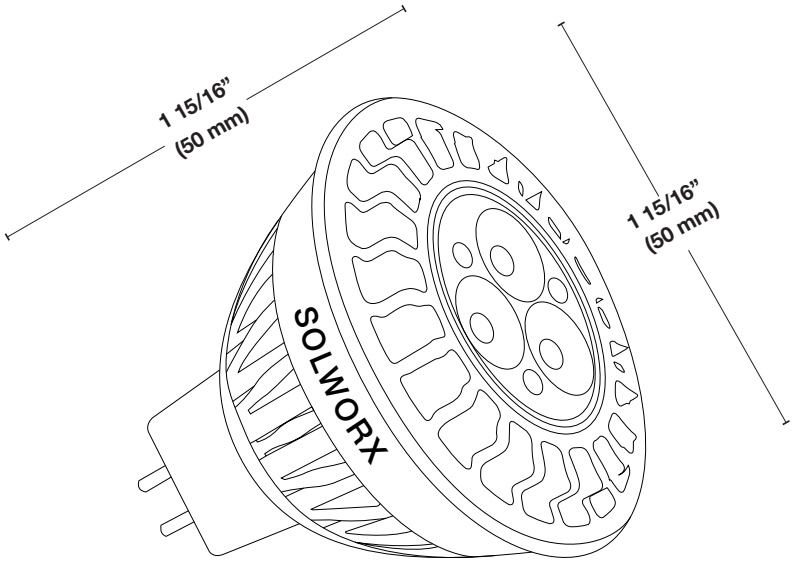

Information de commande

Modèle

SWL2 — Ampoules MR16 **2700 K** 4 W DEL — Beam Angle:
- **29** - 30°
- **30** - 45°
- **31** - 60°
- **32** - 100°

SWL2 — Ampoules MR16 **3000 K** 4 W DEL — Beam Angle:
- **19** - 30°
- **20** - 45°
- **21** - 60°
- **22** - 100°

Avis : Toutes les cotes peuvent être modifiées sans préavis.

SWL200 Series MR16 Lamps

4 W LED MR16 LAMPS

Specifications

PROJECT:	

Lamp Type	MR16
Base	GU5.3
Voltage	9 V - 18 V AC/DC
Wattage	4 Watts
Light Source	LED (Light Emitting Diode)
Halogen Comparable Power	≈ 40 Watts
Beam Angle	30°, 45°, 60°, 100°
Color Temperature	2700 or 3000 Kelvin
Output	350 Lumens
Color Rendering Index	80+
Rated Lifetime	40,000 hours
MOL	1 15/16” (50 mm)
Usage	Suitable for enclosed luminaires
Dimmable	Yes
Certification	UL 1838 & CAN/CSA-C22.2 No. 1993
Warranty	5 years Limited

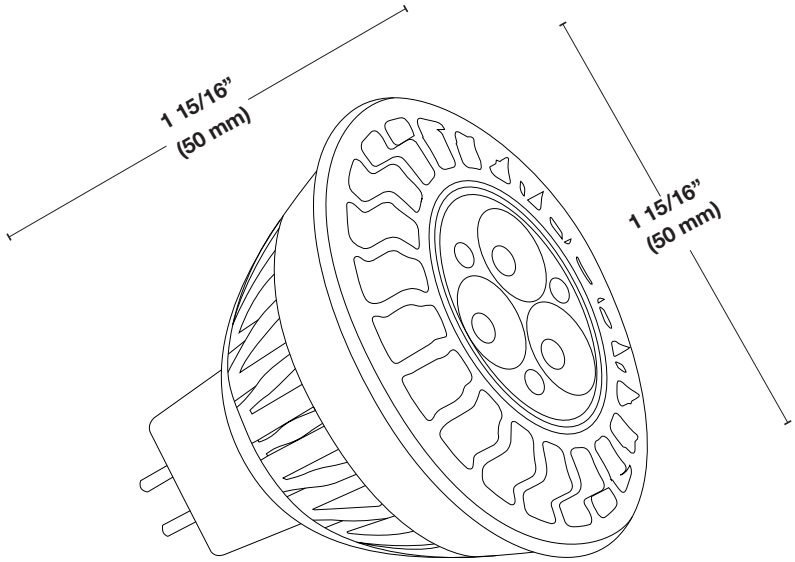

Ordering information

Model

SWL2 _ _ _

- 2700 K 4 W LED MR16 Lamp
- Beam Angle
  - **29** - 30°
  - **30** - 45°
  - **31** - 60°
  - **32** - 100°

SWL2 _ _ _

- 3000 K 4 W LED MR16 Lamp
- Beam Angle
  - **19** - 30°
  - **20** - 45°
  - **21** - 60°
  - **22** - 100°

Notice: All ratings subject to change without notice.